SKF ORING
O-ring per SKF

Caratteristiche

adatto per:	Metà fissa innesto a vite
Materiale	NBR



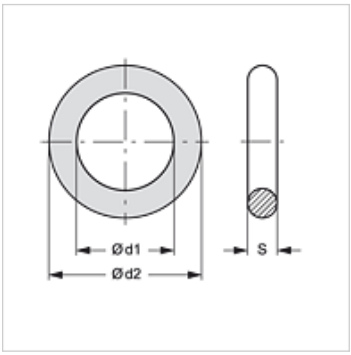

Articolo

Denominazione	Dimensioni strutturali	Ø d1 (mm)	Ø d2 (mm)	S (mm)
SKF ORING 1	1	12,5	16,5	2,0
SKF ORING 2	2	17,0	21,0	2,0
SKF ORING 3	3	22,0	28,0	3,0
SKF ORING 4	4	28,0	34,0	3,0
SKF ORING 5	5	35,0	40,0	2,5
SKF ORING 6	6	54,0	60,0	3,0

è una parte di ricambio dei seguenti prodotti

SKF HL / SKF HS	Metà fissa innesto a vite
SKFS HL / SKFS HS	Metà fissa innesto a vite
SKF IR	Metà fissa innesto a vite
SKF IM	Metà fissa innesto a vite
SKF HJ	Metà fissa innesto a vite
SKF SF6	Metà fissa innesto a vite

Nonostante il più attento esame non si possono escludere eventuali errori ed omissioni, non ci assumiamo alcuna responsabilità per le indicazioni contenute.