SKM ORING

O-Ring per SKM

Caratteristiche

adatto per:	Manicotto femmina giunto di innesto rapido
Materiale	NBR

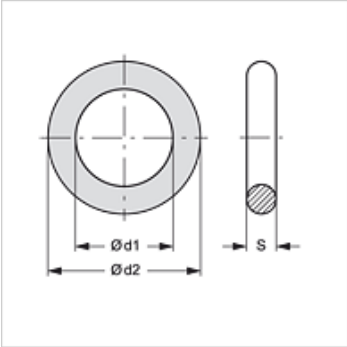

Articolo

Denominazione	Ø d1 (mm)	Ø d2 (mm)	S (mm)
SKM ORING 1	12,00	16,50	2,25
SKM ORING 2	17,00	22,00	2,50
SKM ORING 3	20,22	27,28	3,53
SKM ORING 3 99	20,29	25,53	2,62
SKM ORING 4	29,60	34,40	2,40
SKM ORING 5	35,00	40,00	2,50

è una parte di ricambio dei seguenti prodotti

SKMS HL / SKMS HS	Innesto rapido femmina (passaparatia)
SKM IR	Manicotto femmina giunto di innesto rapido
SKM IM	Manicotto femmina giunto di innesto rapido
SKM HL / SKM HS	Manicotto femmina giunto di innesto rapido
SKM HL 3 U	Manicotto femmina giunto di innesto rapido
SKM IM U	Manicotto femmina giunto di innesto rapido
SKMS HL 3 U	Innesto rapido femmina (passaparatia)
SKM IJ JD	Manicotto femmina giunto di innesto rapido

Nonostante il più attento esame non si possono escludere eventuali errori ed omissioni, non ci assumiamo alcuna responsabilità per le indicazioni contenute.