SKM STUETZRING AE

Anello antiestrusione per SKM...AE

Caratteristiche

adatto per:	Manicotto femmina giunto di innesto rapido SKM...AE
Materiale	PVC



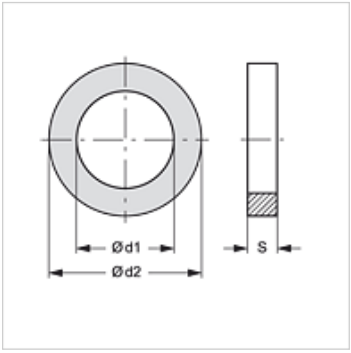

Articolo

Denominazione	Ø d1 (mm)	Ø d2 (mm)	S (mm)
SKM STUETZRING 3 AE	21,0	26,5	1,0

è una parte di ricambio dei seguenti prodotti

SKM IM AE	Manicotto femmina giunto di innesto rapido
SKM IN AE	Manicotto femmina giunto di innesto rapido
SKM IR AE	Manicotto femmina giunto di innesto rapido

Nonostante il più attento esame non si possono escludere eventuali errori ed omissioni, non ci assumiamo alcuna responsabilità per le indicazioni contenute.