# PA 500 SF6 90 VA

Raccordo a pressare, SFS W90°

## Caratteristiche

| | |
|---|---|
| **Campo di impiego** | Raccordo a pressare per flessibili HD 500 |
| **Attacco 1** | Attacco flangiato SAE 6000 PSI |
| **Tenuta 1** | con guarnizione piana con SF O-ring |
| **Abbreviazione** | SFS |
| **Norma** | SAE J518<br>ISO 6162-2 |
| **Fissaggio** | con guarnizione antiusura (interblocco) |
| **Entità della fornitura** | Nipplo maschio a pressione + raccordo femmina a pressione |
| **Materiale** | Acciaio inossidabile |



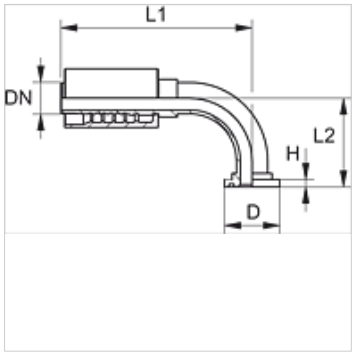


## Avvertenza per l'ordinazione

Guarnizioni in NBR

FPM (Viton) su richiesta

## Articolo

| Denominazione | DN | Size | pollice | Grandezza flangia | D (mm) | H (mm) | L2 (mm) |
|---|---|---|---|---|---|---|---|
| **PA 520 SF6 90 VA** | 19 | 12 | 3/4" | 3/4" | 41,3 | 8,8 | 71,0 |
| **PA 520 SF6 25 90 VA** | 19 | 12 | 3/4" | 1" | 47,6 | 9,5 | 72,0 |
| **PA 525 SF6 90 VA** | 25 | 16 | 1" | 1" | 47,6 | 9,5 | 77,0 |
| **PA 525 SF6 32 90 VA** | 25 | 16 | 1" | 1.1/4" | 54,0 | 10,3 | 90,0 |
| **PA 532 SF6 90 VA** | 31 | 20 | 1.1/4" | 1.1/4" | 54,0 | 10,3 | 93,5 |
| **PA 532 SF6 40 90 VA** | 31 | 20 | 1.1/4" | 1.1/2" | 63,5 | 12,6 | 96,0 |
| **PA 540 SF6 90 VA** | 38 | 24 | 1.1/2" | 1.1/2" | 63,5 | 12,6 | 107,0 |
| **PA 540 SF6 50 90 VA** | 38 | 24 | 1.1/2" | 2" | 79,4 | 12,6 | 121,5 |
| **PA 550 SF6 90 VA** | 51 | 32 | 2" | 2" | 79,4 | 12,6 | 142,0 |

## Varianti dei prodotti

| | |
|---|---|
| **PA 500 SF6 90 A** | Raccordo a pressare, SFS W90°, Acciaio |

*Nonostante il più attento esame non si possono escludere eventuali errori ed omissioni, non ci assumiamo alcuna responsabilità per le indicazioni contenute.*