ND AB 90

Nipplo a innesto, DKR W90°

Caratteristiche

Attacco 1	Filetto interno BSP
Tenuta 1	Cono esterno da 60°
Abbreviazione	DKR
Norma	ISO 8434-6 BS 5200
Materiale	Acciaio
Protezione superficiale	con rivestimento elettrolitico



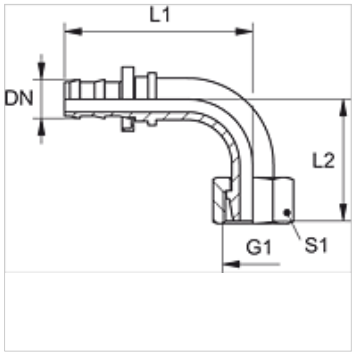

Nota

I nippli non danneggiati sono riutilizzabili.

Articolo

Denominazione	DN	Size	pollice	G1	L1 (mm)	L2 (mm)	S1
ND 06 AB 90	6	4	1/4"	G 1/4" -19	42,0	29,0	17
ND 10 AB 90	10	6	3/8"	G 3/8" -19	49,0	33,0	19
ND 13 AB 90	12	8	1/2"	G 1/2" -14	60,0	39,0	27
ND 16 AB 90	16	10	5/8"	G 5/8" -14	74,0	43,0	30
ND 20 AB 90	19	12	3/4"	G 3/4" -14	88,0	53,0	32

Accessori

ND ASR GE, RO, BL	Anelli d'arresto per nipplo a innesto

Nonostante il più attento esame non si possono escludere eventuali errori ed omissioni, non ci assumiamo alcuna responsabilità per le indicazioni contenute.