ND HBK
Nipplo ad innesto, AGR-K

Caratteristiche

Attacco 1	Filetto esterno BSPT conico
Tenuta 1	con guarnizione filetto
Abbreviazione	AGR-K
Norma	BS 5200
Materiale	Acciaio
Protezione superficiale	con rivestimento elettrolitico



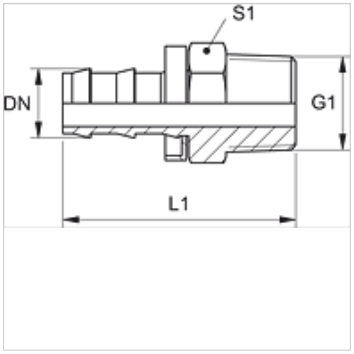

Nota

I nippli non danneggiati sono riutilizzabili.

Articolo

Denominazione	DN	Size	pollice	G1	L1 (mm)	S1
ND 06 HBK 02	6	4	1/4"	R 1/8" K	37,0	12
ND 06 HBK	6	4	1/4"	R 1/4" K	40,0	14
ND 10 HBK 06	10	6	3/8"	R 1/4" K	44,0	14
ND 10 HBK	10	6	3/8"	R 3/8" K	45,0	19
ND 13 HBK	12	8	1/2"	R 1/2" K	55,0	22
ND 20 HBK	19	12	3/4"	R 3/4" K	68,0	27

Accessori

ND ASR GE, RO, BL	Anelli d'arresto per nipplo a innesto

Nonostante il più attento esame non si possono escludere eventuali errori ed omissioni, non ci assumiamo alcuna responsabilità per le indicazioni contenute.