PA 500 SF 90 A

Raccordo a pressare, SFL W90°

Caratteristiche

Campo di impiego	Raccordo a pressare per flessibili HD 500
Attacco 1	Attacco flangiato SAE 3000 PSI
Tenuta 1	con guarnizione piana con SF O-ring
Abbreviazione	SFL
Norma	SAE J518 ISO 6162-1
Fissaggio	con guarnizione antiusura (interblocco)
Entità della fornitura	Nipplo maschio a pressione + raccordo femmina a pressione
Materiale	Acciaio
Protezione superficiale	con rivestimento elettrolitico



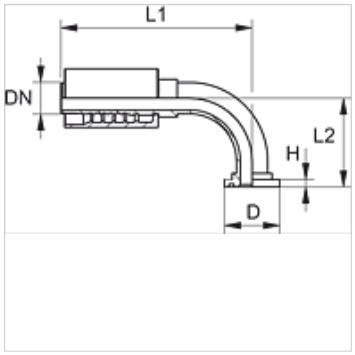

Articolo

Denominazione	DN	Size	pollice	Grandezza flangia	D (mm)	H (mm)	L1 (mm)	L2 (mm)
PA 720 SF 90	19	12	3/4"	3/4"	38,1	6,8	127,5	58,0
PA 720 SF 25 90	19	12	3/4"	1"	44,5	8,1	127,5	61,0
PA 725 SF 20 90	25	16	1"	3/4"	38,1	6,8	144,0	64,5
PA 725 SF 90	25	16	1"	1"	44,5	8,1	158,0	67,0
PA 725 SF 32 90	25	16	1"	1.1/4"	50,8	8,1	158,0	69,5
PA 532 SF 25 90 A	31	20	1.1/4"	1"	44,5	8,0	162,0	76,0
PA 532 SF 90 A	31	20	1.1/4"	1.1/4"	50,8	8,0	181,0	79,5
PA 532 SF 40 90 A	31	20	1.1/4"	1.1/2"	60,3	8,0	182,0	86,7
PA 540 SF 32 90 A	38	24	1.1/2"	1.1/4"	50,8	8,0	193,0	94,0
PA 540 SF 90 A	38	24	1.1/2"	1.1/2"	60,3	8,0	211,0	99,0
PA 540 SF 50 90 A	38	24	1.1/2"	2"	71,4	9,5	218,0	100,0
PA 550 SF 90 A	51	32	2"	2"	71,4	9,5	250,0	112,5

Varianti dei prodotti

PA 500 SF 90 VA	Raccordo a pressare, SFL W90°, Acciaio inossidabile

Nonostante il più attento esame non si possono escludere eventuali errori ed omissioni, non ci assumiamo alcuna responsabilità per le indicazioni contenute.