PAY 300 AOS 90

Raccordo a pressare, DKOS W90°

Caratteristiche

Attacco 1	Filetto interno metrico
Tenuta 1	Cono esterno da 24° con O-ring
Abbreviazione	DKOS
Norma	ISO 8434-1
Entità della fornitura	Nipplo maschio a pressione + raccordo femmina a pressione
Materiale	Acciaio
Protezione superficiale	con rivestimento elettrolitico



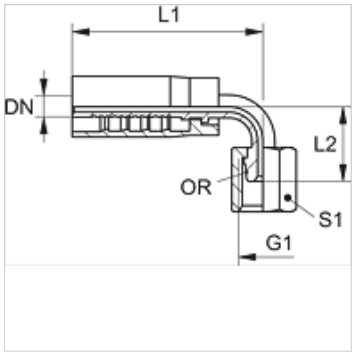

Articolo

Denominazione	DN	Size	pollice	G1	per diametro esterno del tubo Ø (mm)	L1 (mm)	L2 (mm)	S1	OR
PAY 308 AOS 90	8	5	5/16"	M 20 x 1,5	12	64,0	36,0	24	9,0 x 1,5
PAY 313 AOS 90	12	8	1/2"	M 24 x 1,5	16	85,0	44,0	30	12,0 x 2,0
PAY 316 AOS 90	16	10	5/8"	M 30 x 2	20	105,0	61,0	36	16,0 x 2,5

Nonostante il più attento esame non si possono escludere eventuali errori ed omissioni, non ci assumiamo alcuna responsabilità per le indicazioni contenute.