PAY 300 HS

Raccordo a pressare, CES

Caratteristiche

Attacco 1	Filetto esterno metrico cilindrico
Tenuta 1	Cono interno da 24°
Abbreviazione	CES
Norma	ISO 8434-1
Entità della fornitura	Nipplo maschio a pressione + raccordo femmina a pressione
Materiale	Acciaio
Protezione superficiale	con rivestimento elettrolitico



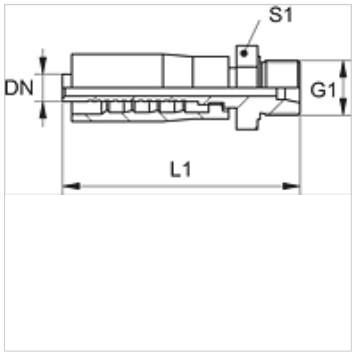

Articolo

Denominazione	DN	Size	pollice	G1	per diametro esterno del tubo Ø (mm)	L1 (mm)	S1
PAY 306 HS	6	4	1/4"	M 18 x 1,5	10	65,0	19
PAY 308 HS	8	5	5/16"	M 20 x 1,5	12	62,0	22
PAY 310 HS	10	6	3/8"	M 22 x 1,5	14	71,0	22
PAY 313 HS	12	8	1/2"	M 24 x 1,5	16	74,0	24
PAY 316 HS	16	10	5/8"	M 30 x 2	20	88,0	30
PAY 320 HS	19	12	3/4"	M 36 x 2	25	90,0	36
PAY 325 HS	25	16	1"	M 42 x 2	30	92,0	46

Nonostante il più attento esame non si possono escludere eventuali errori ed omissioni, non ci assumiamo alcuna responsabilità per le indicazioni contenute.