PNY 2100 AB

Nipplo a pressare, DKR

Caratteristiche

Attacco 1	Filetto interno BSP
Tenuta 1	Cono esterno da 60°
Abbreviazione	DKR
Norma	ISO 8434-6 BS 5200
Materiale	Acciaio
Protezione superficiale	con rivestimento elettrolitico



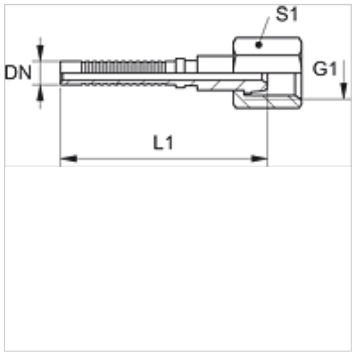

Nota

Giunto femmina adatto: PHY 2106.

Articolo

Denominazione	DN	Size	pollice	G1	S1
PNY 2106 AB	6	4	1/4"	G 1/4" -19	19

Nonostante il più attento esame non si possono escludere eventuali errori ed omissioni, non ci assumiamo alcuna responsabilità per le indicazioni contenute.