PNY 2100 AFL

Nipplo a pressare, DKL

Caratteristiche

Attacco 1	Filetto interno metrico
Tenuta 1	24°/60° Universal sealing head
Abbreviazione	DKL
Norma	ISO 8434-1
Materiale	Acciaio
Protezione superficiale	con rivestimento elettrolitico

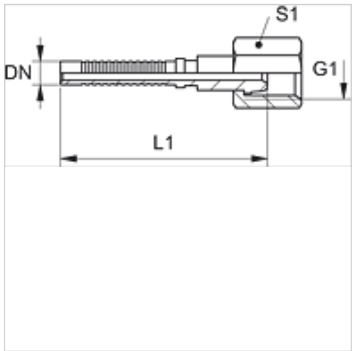

Nota

Giunto femmina adatto: PHY 2106.

Articolo

Denominazione	DN	Size	pollice	G1	per diametro esterno del tubo Ø (mm)	S1
PNY 2106 AFL	6	4	1/4"	M 14 x 1,5	8	17

Nonostante il più attento esame non si possono escludere eventuali errori ed omissioni, non ci assumiamo alcuna responsabilità per le indicazioni contenute.