PNY 2100 HN

Nipplo a pressare, AGN

Caratteristiche

Attacco 1	Filetto esterno NPT
Tenuta 1	con guarnizione filetto, cono interno da 60° supplementare
Abbreviazione	AGN
Materiale	Acciaio
Protezione superficiale	con rivestimento elettrolitico



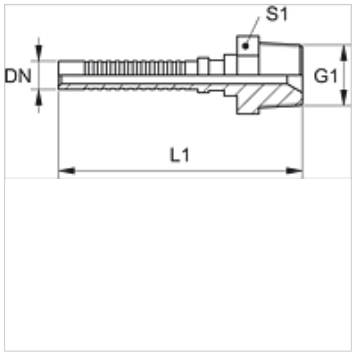

Nota

Giunto femmina adatto: PHY 2106.

Articolo

Denominazione	DN	Size	pollice	G1	S1
PNY 2106 HN	6	4	1/4"	1/4" -18 NPT	14
PNY 2106 HN 10	6	4	1/4"	3/8" -18 NPT	19

Nonostante il più attento esame non si possono escludere eventuali errori ed omissioni, non ci assumiamo alcuna responsabilità per le indicazioni contenute.