SIN DES

Nipplo a pressare, DES

Caratteristiche

Attacco 1	Filetto interno metrico cilindrico
adatto per:	Innesto rapido diesel
Materiale	Acciaio
Protezione superficiale	con rivestimento elettrolitico

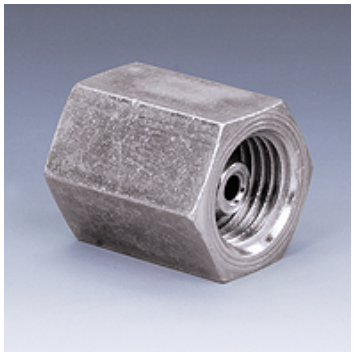

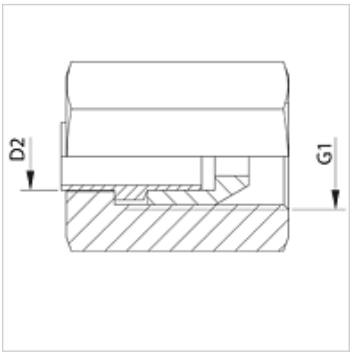

Articolo

Denominazione	G1	per diametro esterno del tubo Ø (mm)
SIN 12 DES	M 12 x 1,5	6
SIN 14 DES	M 14 x 1,5	6

Nonostante il più attento esame non si possono escludere eventuali errori ed omissioni, non ci assumiamo alcuna responsabilità per le indicazioni contenute.