K HB VA

Connettore, forma a croce

Caratteristiche

Attacco 1 - 4	Filetto esterno BSP cilindrico
Tenuta 1 - 4	Cono interno da 60°
Tipo	Connettore
Forma costruttiva	Forma a K
Materiale	Acciaio inossidabile



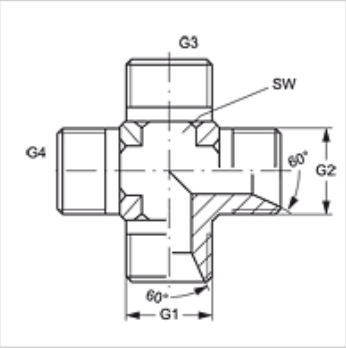

Articolo

Denominazione	G1 - G4	SW (mm)
K HB 02 VA	G 1/8" -28	11
K HB 04 VA	G 1/4" -19	14
K HB 06 VA	G 3/8" -19	19
K HB 08 VA	G 1/2" -14	22
K HB 12 VA	G 3/4" -14	27
K HB 16 VA	G 1" -11	33
K HB 20 VA	G 1.1/4" -11	41
K HB 24 VA	G 1.1/2" -11	48

SW = apertura chiave

Varianti dei prodotti

K HB	Connettore, forma a croce, Acciaio

Nonostante il più attento esame non si possono escludere eventuali errori ed omissioni, non ci assumiamo alcuna responsabilità per le indicazioni contenute.