# T AJF HJOF

Manicotto filettato femmina, forma T

## Caratteristiche

| | |
|---|---|
| **Attacco 1** | Filetto interno ORSF |
| **Tenuta 1** | con guarnizione piana |
| **Attacco 2 + 3** | Filetto esterno ORSF |
| **Tenuta 2 + 3** | con guarnizione piatta con O-Ring |
| **Tipo** | Manicotto filettato femmina a direzione orientabile |
| **Forma costruttiva** | Forma a T |
| **Materiale** | Acciaio |
| **Protezione superficiale** | con rivestimento elettrolitico |

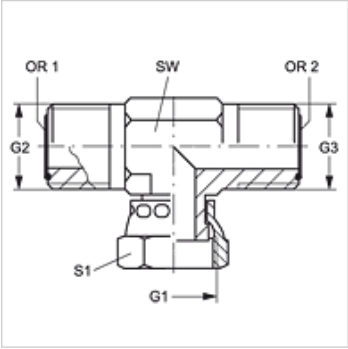


## Articolo

| Denominazione | G1 | G2 + G3 | SW (mm) | S1 | OR1 + OR2 |
|---|---|---|---|---|---|
| **T AJF 04 HJOF** | 9/16" -18 UNF | 9/16" -18 UNF | 14 | 17 | 7,66 x 1,78 |
| **T AJF 06 HJOF** | 11/16" -16 UN | 11/16" -16 UN | 19 | 22 | 9,25 x 1,78 |
| **T AJF 08 HJOF** | 13/16" -16 UN | 13/16" -16 UN | 19 | 24 | 12,42 x 1,78 |
| **T AJF 10 HJOF** | 1/16" -14 UNS | 1/16" -14 UNS | 27 | 30 | 15,60 x 1,78 |
| **T AJF 12 HJOF** | 1.3/16" -12 UN | 1.3/16" -12 UN | 30 | 35 | 18,77 x 1,78 |
| **T AJF 16 HJOF** | 1.7/16" -12 UN | 1.7/16" -12 UN | 37 | 41 | 23,52 x 1,78 |
| **T AJF 20 HJOF** | 1.11/16" -12 UN | 1.11/16" -12 UN | 41 | 48 | 29,87 x 1,78 |
| **T AJF 24 HJOF** | 2" -12 UN | 2" -12 UN | 48 | 55 | 37,82 x 1,78 |

SW, S1, S2 = apertura chiave

*Nonostante il più attento esame non si possono escludere eventuali errori ed omissioni, non ci assumiamo alcuna responsabilità per le indicazioni contenute.*