HFM MKR 12 ED

Attacco di misurazione, Serie S12,65 x 1,5

Caratteristiche

Attacco 1	Filetto esterno BSP cilindrico
Tenuta 1	Forma E
Attacco 2	Attacco metrico M 12,65 x 1,5
Tipo	Manicotto filettato maschio con attacco di misurazione
Entità della fornitura	con tappo di chiusura
Temperatura min.	-25 °C
Temperatura max.	100 °C
Materiale	Acciaio
Protezione superficiale	con rivestimento elettrolitico

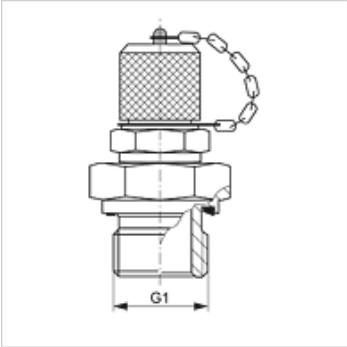

Articolo

Denominazione	G1	pressione d'esercizio max. (bar)
HFM MKR 1/8-12 ED	G 1/8" -28	400

Parti di ricambio

HFM VK	Cappa di chiusura

Nonostante il più attento esame non si possono escludere eventuali errori ed omissioni, non ci assumiamo alcuna responsabilità per le indicazioni contenute.