TR W VB

Connettore per tubo Tecalan

Caratteristiche

Forma costruttiva	Angolo di 90°
Tipo	Connettore ad innesto
Materiale	Ottone
Protezione superficiale	nichelato



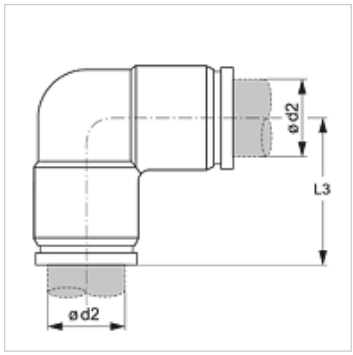

Articolo

Denominazione	Ø d2 (mm)	L3 (mm)
TR 04 W VB	4	18,2
TR 05 W VB	5	19,2
TR 06 W VB	6	19,7
TR 08 W VB	8	23,2
TR 10 W VB	10	27,5
TR 12 W VB	12	25,5
TR 14 W VB	14	29,1

Nonostante il più attento esame non si possono escludere eventuali errori ed omissioni, non ci assumiamo alcuna responsabilità per le indicazioni contenute.