BK ALU GRIFF SW

Maniglia per rubinetto a sfera

Caratteristiche

Forma costruttiva	diritto
Materiale	Alluminio
adatto per:	Rubinetti a sfera di intercettazione



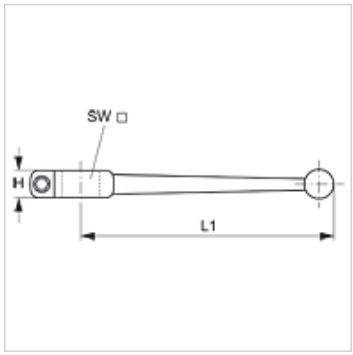

Articolo

Denominazione	H (mm)	L1 (mm)	SW (mm)
BK ALU GRIFF SW 9	11,0	150,0	9
BK ALU GRIFF SW 12	12,0	175,0	12
BK ALU GRIFF SW 14	12,0	200,0	14
BK ALU GRIFF SW 17	16,0	280,0	17
BK ALU GRIFF SW 19	-	300,0	19

Nonostante il più attento esame non si possono escludere eventuali errori ed omissioni, non ci assumiamo alcuna responsabilità per le indicazioni contenute.