SRS 1-6 VG

Fermatubo, serie leggera

Caratteristiche

Tipo	Fascetta fermatubo semplice
Tipo aggiuntivo	Parte interna della fascetta liscia
Serie	leggero
Norma	DIN 3015-1
Temperatura min.	-50 °C
Temperatura max.	120 °C
Materiale	Gomma piena Shore 64°/73°



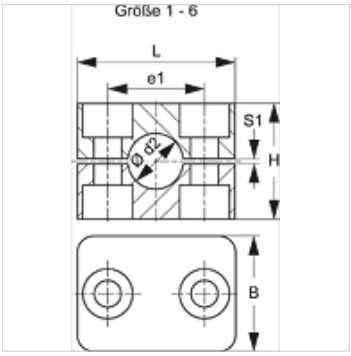

Descrizione

Le nervature nella superficie interna delle fascette hanno una funzione ammortizzante per urti e vibrazioni e assorbono le forze nella direzione dell'asse del tubo.
Una fessura tra le metà attiva la pretensione del tubo.

Avvertenza per l'ordinazione

1 pezzo = 2 metà fascetta

Articolo

Denominazione	diametro esterno del tubo Ø d2 (mm)	diametro esterno del tubo Ø d2	Dimensione fascetta	e1 (mm)	H (mm)	L (mm)	S1 (mm)
SRS 0106.4 VG	6,4	1/4"	1	20	27	34	0,6
SRS 0106 VG	6,0	-	1	20	27	34	0,6
SRS 0108 VG	8,0	5/16"	1	20	27	34	0,6
SRS 0109.5 VG	9,5	3/8"	1	20	27	34	0,6
SRS 0110 VG	10,0	-	1	20	27	34	0,6
SRS 0112 VG	12,0	-	1	20	27	24	0,6
SRS 0212.7 VG	12,7	1/2"	2	26	33	40	0,8
SRS 0213.5 VG	13,5	-	2	26	33	40	0,8
SRS 0214 VG	14,0	-	2	26	33	40	0,8
SRS 0215 VG	15,0	-	2	26	33	40	0,8
SRS 0216 VG	16,0	5/8"	2	26	33	40	0,8
SRS 0217.2 VG	17,2	-	2	26	33	40	0,8
SRS 0218 VG	18,0	-	2	26	33	40	0,8
SRS 0319 VG	19,0	3/4"	3	33	35	48	1,0
SRS 0320 VG	20,0	-	3	33	35	48	1,0
SRS 0321.3 VG	21,3	-	3	33	35	48	1,0
SRS 0322 VG	22,0	-	3	33	35	48	1,0
SRS 0323 VG	23,0	-	3	33	35	48	1,0
SRS 0325 VG	25,0	1"	3	33	35	48	1,0
SRS 0426.9 VG	26,9	-	4	40	42	57	1,2
SRS 0428 VG	28,0	-	4	40	42	57	1,2
SRS 0430 VG	30,0	-	4	40	42	57	1,2
SRS 0532 VG	32,0	1.1/4"	5	52	58	70	1,2
SRS 0533.7 VG	33,7	-	5	52	58	70	1,2
SRS 0535 VG	35,0	-	5	52	58	70	1,2
SRS 0538 VG	38,0	1.1/2"	5	52	58	70	1,2
SRS 0540 VG	40,0	-	5	52	58	70	1,2
SRS 0542 VG	42,0	-	5	52	58	70	1,2
SRS 0644.5 VG	44,5	1.3/4"	6	66	66	86	1,2
SRS 0645 VG	45,0	-	6	66	66	86	1,2
SRS 0648 VG	48,0	-	6	66	66	86	1,2
SRS 0650.8 VG	50,8	2"	6	66	66	86	1,2
SRS 0650 VG	50,0	-	6	66	66	86	1,2
SRS 0652 VG	52,0	-	6	66	66	86	1,2
SRS 0655 VG	55,0	-	6	66	66	86	1,2
SRS 0657 VG	57,0	2.1/4"	6	66	66	86	1,2

Varianti dei prodotti

SRS 1-6 AL	Fermatubo, serie leggera, Parte interna della fascetta con nervature
SRS 1-6 PA	Fermatubo, serie leggera, Parte interna della fascetta con nervature

Nonostante il più attento esame non si possono escludere eventuali errori ed omissioni, non ci assumiamo alcuna responsabilità per le indicazioni contenute.

Nonostante il più attento esame non si possono escludere eventuali errori ed omissioni, non ci assumiamo alcuna responsabilità per le indicazioni contenute.