# WA AFL VA

Parte dell'attacco... AFL, VA

## Caratteristiche

| | |
|---|---|
| **Campo di impiego** | Raccordi di collegamento per flessibili metallici |
| **Attacco 1** | Filetto interno metrico |
| **Tenuta 1** | Cono esterno da 24° |
| **Norma** | adatto all'attacco opposto in conformità alla DIN 2353 / DIN EN ISO 8434-1 |
| **Abbreviazione** | DKL |
| **Forma costruttiva** | diritto |
| **Serie** | leggero |
| **Materiale** | Acciaio inossidabile |



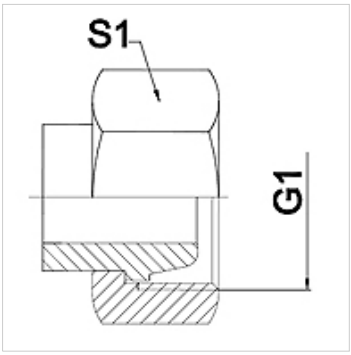


## Nota

Le aperture chiave indicate sono valori approssimativi!

## Avvertenza per l'ordinazione

Altre esecuzioni su richiesta.

## Articolo

| Denominazione | DN | PN (bar) | G1 | Serie | S1 (mm) |
|---|---|---|---|---|---|
| **WA 004 AFL VA** | 4 | 250 | M 12 x 1,5 | 6 L | 14,0 |
| **WA 006 AFL VA** | 6 | 250 | M 14 x 1,5 | 8 L | 17,0 |
| **WA 008 AFL VA** | 8 | 250 | M 16 x 1,5 | 10 L | 19,0 |
| **WA 010 AFL VA** | 10 | 250 | M 18 x 1,5 | 12 L | 22,0 |
| **WA 013 AFL VA** | 13 | 250 | M 22 x 1,5 | 15 L | 27,0 |
| **WA 016 AFL VA** | 16 | 160 | M 26 x 1,5 | 18 L | 32,0 |
| **WA 020 AFL VA** | 20 | 160 | M 30 x 2 | 22 L | 36,0 |
| **WA 025 AFL VA** | 25 | 100 | M 36 x 2 | 28 L | 41,0 |
| **WA 032 AFL VA** | 32 | 100 | M 45 x 2 | 35 L | 50,0 |
| **WA 040 AFL VA** | 40 | 100 | M 52 x 2 | 42 L | 60,0 |

## Varianti dei prodotti

| | |
|---|---|
| **WA AFL** | Parte dell'attacco... AFL, acciaio, Acciaio (saldabile) |

*Nonostante il più attento esame non si possono escludere eventuali errori ed omissioni, non ci assumiamo alcuna responsabilità per le indicazioni contenute.*