HK CT11

Pistoni filettati per cilindri idraulici

Caratteristiche

Materiale Acciaio 9SMn28

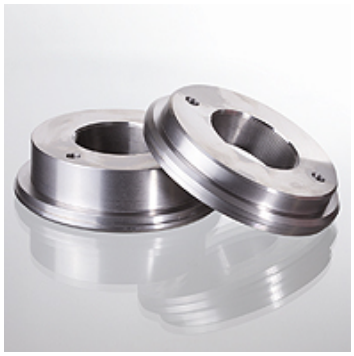

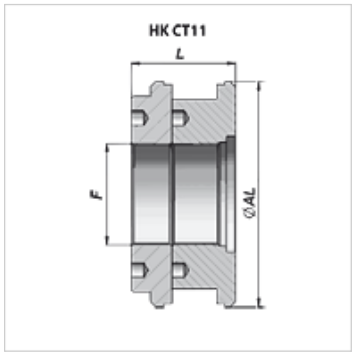

Nota

Set di guarnizioni adatte disponibili su richiesta.

Articolo

Denominazione	Ø AL (mm)	F	L (mm)	Peso (kg)
HK CT11 180 080	180	M 80x2	82	9,75
HK CT11 200 080	200	M 80x2	82	13,00
HK CT11 250 080	250	M 98x2	82	21,60

Nonostante il più attento esame non si possono escludere eventuali errori ed omissioni, non ci assumiamo alcuna responsabilità per le indicazioni contenute.