HK EPMS
Motori Geroller EPMS

Caratteristiche

Attacco	Attacchi olio: A + B = G 1/2"; olio di gocciolamento = G 1/4"
Esecuzione	Variante standard Type "C" with standard seal Four hole flange bolt circle 106,4 Albero Ø 32mm
Pressione di mandata e di ritorno con la linea di recupero dell'olio max.	210 bar



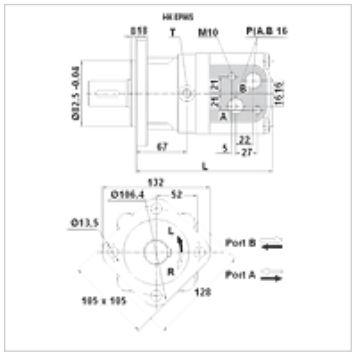

Nota

Si raccomanda il collegamento generale del tubo per le perdite d'olio!

Articolo

Denominazione	Portata max. (L/min)	Cilind-rata (cc)	Numero di giri min. (rpm)	Numero di giri max. (rpm)	Coppia max. (N-m)	Cadute di pressione max. (bar)	Pmax. at 0-100 rpm (bar)	Pmax. at 100-300 rpm (bar)	Pmax. at 300 rpm (bar)	L (mm)	Peso (kg)
HK EPMS 080 C	65	80,5	10	810	200	175	100	50	20	166	9,8
HK EPMS 100 C	75	100,0	10	750	290	175	100	50	20	169	10,0
HK EPMS 125 C	75	125,7	8	600	370	175	100	50	20	174	10,3
HK EPMS 160 C	75	159,7	8	470	460	150	100	50	20	180	10,7
HK EPMS 200 C	75	200,0	8	375	460	140	100	50	20	187	11,1
HK EPMS 250 C	75	250,0	8	300	500	125	100	50	-	195	11,6
HK EPMS 315 C	75	314,9	8	240	540	120	100	50	-	207	12,3
HK EPMS 400 C	75	397,0	8	185	580	100	100	50	-	221	13,2

max. pressure on shaft seal (without leak oil line) or pressure in leak oil line – I valori per la coppia e le cadute di pressione valgono per la pressione continua – pmax. = pressione max

Accessori

HK V0 590	Valvola antiurto

Parti di ricambio

HK EP DS	Set di guarnizioni di tenuta per motori con riduttori planetari

Nonostante il più attento esame non si possono escludere eventuali errori ed omissioni, non ci assumiamo alcuna responsabilità per le indicazioni contenute.