HK EPMT
Motori Geroller EPMT

Caratteristiche

Attacco	Attacchi olio: A + B = G 3/4"; olio di gocciolamento = G 1/4"
Esecuzione	Variante standard Type "C" with standard seal Four hole flange bolt circle 160 Albero Ø 40mm, lunghezza 79mm,
Pressione di mandata e di ritorno con la linea di recupero dell'olio max.	210 bar



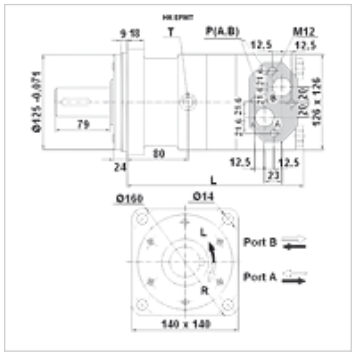

Nota

Si raccomanda il collegamento generale del tubo per le perdite d'olio!

Articolo

Denominazione	Portata max. (L/min)	Cilind-rata (cc)	Numero di giri min. (rpm)	Numero di giri max. (rpm)	Coppia max. (N-m)	Cadute di pressione max. (bar)	Pmax. at 0-100 rpm (bar)	Pmax. at 100-300 rpm (bar)	Pmax. at 300 rpm (bar)	L (mm)	Peso (kg)
HK EPMT 160 C	100	161,1	10	625	470	200	75	40	20	190	20,0
HK EPMT 200 C	125	201,4	10	625	590	200	75	40	20	195	22,5
HK EPMT 250 C	125	251,8	10	500	730	200	75	40	20	201	21,5
HK EPMT 315 C	125	326,3	10	380	950	200	75	40	20	211	22,0
HK EPMT 400 C	125	410,9	10	305	1080	180	75	40	20	221	23,0
HK EPMT 500 C	125	523,6	10	240	1220	160	75	40	-	235	24,0

max. pressure on shaft seal (without leak oil line) or pressure in leak oil line – I valori per la coppia e le cadute di pressione valgono per la pressione continua – pmax. = pressione max

Accessori

HK V0 590	Valvola antiurto

Parti di ricambio

HK EP DS	Set di guarnizioni di tenuta per motori con riduttori planetari

Nonostante il più attento esame non si possono escludere eventuali errori ed omissioni, non ci assumiamo alcuna responsabilità per le indicazioni contenute.