HK GEH ZP16 DB ST

Sede valvola ZP GN16 per limit. di pressione SAE a 2 vie in acciaio

Caratteristiche

Tenuta	Tenuta ad O-ring
Materiale	Acciaio
Pressione d'esercizio	max. 350 bar

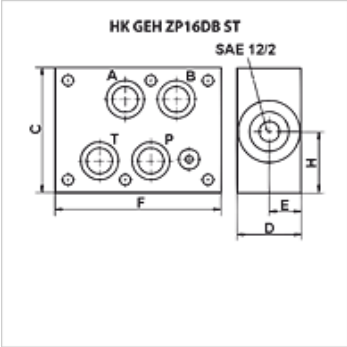

Articolo

Denominazione	Attacco	C (mm)	D (mm)	E (mm)	F (mm)	H (mm)	agisce nella canalizzazione	per tipo di valvola	Peso (kg)
HK GEH ZP16 DB 12 AT	Cetop 07 GN 16	90	40	20	120	45	A + T	HKRVPS12NS0 - SAE12/2 1 1/16-12UNF-2B	3,4
HK GEH ZP16 DB 12 PT	Cetop 07 GN 16	90	40	20	120	45	P + T	HKRVPS12NS0 - SAE12/2 1 1/16-12UNF-2B	3,4

Nonostante il più attento esame non si possono escludere eventuali errori ed omissioni, non ci assumiamo alcuna responsabilità per le indicazioni contenute.