HK GK

Pistoni filettati per cilindri idraulici

Caratteristiche

Materiale	Acciaio 9SMn28

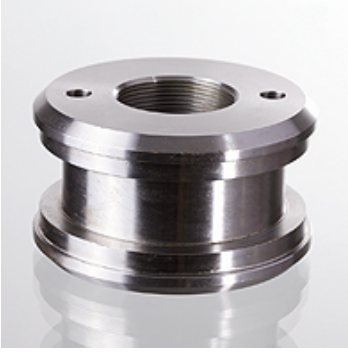

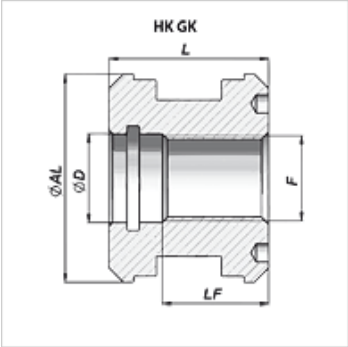

Nota

Set di guarnizioni adatte disponibili su richiesta.

Articolo

Denominazione	Ø AL (mm)	Ø D (mm)	F	L (mm)	LF (mm)	Peso (kg)
HK GK 32 1415 K	32	15,0	M 14x1,5	30	10	0,20

Nonostante il più attento esame non si possono escludere eventuali errori ed omissioni, non ci assumiamo alcuna responsabilità per le indicazioni contenute.