HK SZ

Perno orientabile SZ

Caratteristiche

Materiale	ST 52.3 (FE510)

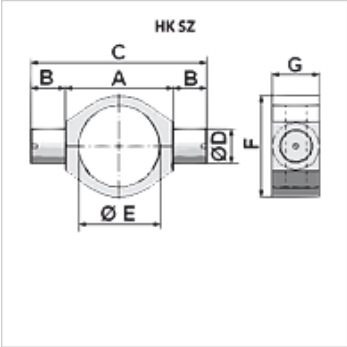

Nota

Tolleranza ØE <= 100: +0,2; Tolleranza ØE > 100: +0,4

Corpo di base e perni sono forniti sciolti e devono ancora essere saldati

Articolo

Denominazione	A (mm)	B (mm)	C (mm)	F (mm)	G (mm)	Ø D (mm)	Ø E (mm)	Peso (kg)
HK SZ 80	132	40	212,0	133	50	40	95	3,8
HK SZ 100	160	50	260,0	159	65	50	115	5,1

Nonostante il più attento esame non si possono escludere eventuali errori ed omissioni, non ci assumiamo alcuna responsabilità per le indicazioni contenute.