HK W / HK X

Pompa manuale da 700 bar

Caratteristiche

Esecuzione	valvola limitatrice di pressione interna
Pressione d'esercizio	max. 700 bar
Attacchi	Filettatura interna 3/8" NPT



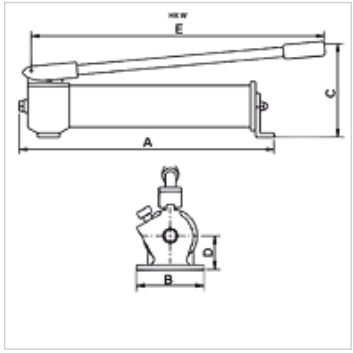

Nota

Pompe a doppia azione "W" con valvola di comando per l'azionamento del cilindro ad azione semplice, un attacco
Pompe a doppia azione "X" con valvola di comando per l'azionamento del cilindro ad effetto doppio
due attacchi
Attention: Please observe separate safety precautions for working with 700 bar equipment (see technical information)!

Descrizione

Per i cilindri con grandi volumi d'olio si raccomanda l'uso di pompe a 2 fasi.
Leva manuale utilizzabile dopo l'arresto come maniglia di trasporto.

Articolo

Denominazione	Volume utile dell'olio (cc)	Fasi	Volume fase 1 max. (cc)	Volume fase 2 max. (cc)	Pressione fase 1 max. (bar)	Pressione fase 2 max. (bar)	A (mm)	B (mm)	C (mm)	D (mm)	E (mm)	Peso (kg)
HK W 10707	660,0	1	2,6	-	700	-	500	100	150	40	560	5,0
HK W 20707	660,0	2	8,1	2,0	20	700	500	100	150	40	560	5,0
HK W 11207	1200,0	1	2,6	-	700	-	545	100	175	40	560	6,0
HK W 21207	1200,0	2	8,1	2,0	20	700	545	100	175	40	560	6,0
HK W 22307	2200,0	2	13,2	2,2	20	700	560	106	210	55	560	11,0
HK X 02307	2200,0	2	13,2	2,2	20	700	625	106	210	55	560	14,0

Accessori

NY 2100	Tubo termoplastico per le pressioni massime
GKS	Protezione antischiacciamento in gomma
PNY 2100 HN	Nipplo a pressare, AGN
PHY 2100	Boccola a pressare, NY 2100
SKL HN SP	Metà libera innesto a vite
SKL ZUBS SP	Protezione antipolvere per SKL..SP
SKF IN SP	Metà fissa innesto a vite
SKF ZUBS SP	Protezione antipolvere per SKF..SP

Nonostante il più attento esame non si possono escludere eventuali errori ed omissioni, non ci assumiamo alcuna responsabilità per le indicazioni contenute.