AFW
Flessibile corrugato in PTFE

HANSA-FLEX

Caratteristiche

Applicazione	Low pressure applications with hydraulic fluids and aggressive media
Campo di impiego	Prevalentemente adatto all'industria chimica e alimentare
Esecuzione	Flessibile PTFE spiralato in PTFE bianco
Caratteristiche	Grazie ai raccordi con attacco a cartella lungo il bordo risultano delle ottime proprietà autopulenti per il passaggio dei mezz The through-led product is only in contact with the PTFE material
Materiale del tubo flessibile	PTFE (politetrafluoroetilene)
Intrecciatura	senza intrecciatura
Temperatura min.	-70 °C
Temperatura max.	260 °C
Temperatura	vale solo per il flessibile
Certificazione	Il materiale base dispone di un'omologazione FDA.



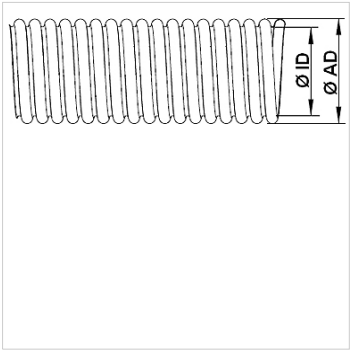

Nota

I valori della pressione riportati si riferiscono ai flessibili.
The tubular fabric has a safety factor (SF) 3 against bursting
Da 120 °C si deve rispettare il fattore di riduzione della pressione.
(pressione di esercizio max. = pressione di esercizio x fattore).
Temp.: 120 °C / 140 °C / 160 °C / 180 °C / 200 °C / 220 °C
Fattore: 1,00 / 0,80 / 0,60 / 0,40 / 0,20 / 0,00

Avvertenza per l'ordinazione

Esecuzione AFWA con un'intrecciatura in acciaio inossidabile 1.4301 / 1.4306 su richiesta.
Esecuzione AFWP con un'intrecciatura in polipropilene su richiesta (utilizzabile fino a max. 90° C).

Articolo

Denominazio	Ø interno min. (mm)	Ø interno max. (mm)	Ø esterno min. (mm)	Ø esterno max. (mm)	Spessore parete (mm)	Raggio di curvatura min. (mm)	Pressione d'esercizio 20°C (stat.) (bar)	Vuoto (mbar)	Peso per m (kg)
AFW 006	5,5	6,9	9,9	11,5	0,52	25	4,0	744	0,047
AFW 010	8,5	10,5	13,2	14,7	0,62	25	4,0	744	0,058
AFW 013	11,6	13,6	16,4	18,2	0,82	50	4,0	887	0,072
AFW 016	15,1	16,4	21,2	23,2	0,88	65	3,0	887	0,097
AFW 020	19,5	20,5	26,6	29,4	1,00	55	3,0	887	0,142
AFW 025	24,5	25,5	32,2	36,2	1,10	85	3,0	887	0,194
AFW 032	31,5	32,5	39,9	44,1	1,15	100	2,5	887	0,258
AFW 040	36,5	37,5	44,6	49,4	1,45	120	2,5	887	0,377
AFW 050	49,5	50,5	57,9	64,1	1,50	165	2,0	887	0,522
AFW 065	62,5	63,5	77,9	86,1	1,60	230	1,5	887	0,654
AFW 080	73,5	74,5	87,4	96,6	1,60	260	1,3	887	0,765
AFW 100	94,5	99,5	118,1	124,5	1,82	300	1,0	887	1,310

Varianti dei prodotti

AFS	Flessibile corrugato in PTFE, Flessibile PTFE spiralato in PTFE nero

Nonostante il più attento esame non si possono escludere eventuali errori ed omissioni, non ci assumiamo alcuna responsabilità per le indicazioni contenute.