# WA A
Parte dell'attacco... A, acciaio

## Caratteristiche

| | |
|---|---|
| **Campo di impiego** | Raccordi di collegamento per flessibili metallici |
| **Attacco 1** | Filetto interno metrico |
| **Tenuta 1** | Bussola a sfera |
| **Norma** | DIN 3863 |
| **Abbreviazione** | DKM |
| **Forma costruttiva** | diritto |
| **Materiale** | Acciaio |



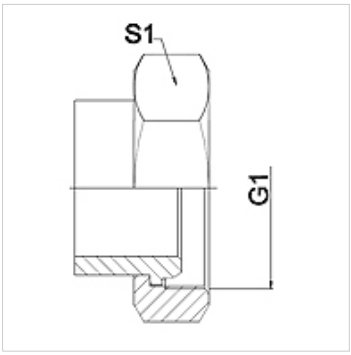


## Nota

Esecuzione saldata solo in acciaio inossidabile
Le aperture chiave indicate sono valori approssimativi!

## Avvertenza per l'ordinazione

Altre esecuzioni su richiesta.

## Articolo

| Denominazione | DN | PN (bar) | G1 | S1 (mm) |
|---|---|---|---|---|
| **WA 020 A** | 20 | 63 | M 30 x 1,5 | 36,0 |
| **WA 025 A** | 25 | 63 | M 38 x 1,5 | 46,0 |
| **WA 032 A** | 32 | 63 | M 45 x 1,5 | 55,0 |
| **WA 040 A** | 40 | 40 | M 52 x 1,5 | 60,0 |
| **WA 050 A** | 50 | 40 | M 65 x 2 | 70,0 |
| **WA 065 A** | 65 | 40 | M 78 x 2 | 90,0 |

## Varianti dei prodotti

| | |
|---|---|
| **WA A VA** | Parte dell'attacco... A, VA, Acciaio inossidabile |

*Nonostante il più attento esame non si possono escludere eventuali errori ed omissioni, non ci assumiamo alcuna responsabilità per le indicazioni contenute.*