BK 090

Boccola di scorrimento BK090

HANSA FLEX

Caratteristiche

Tipo	Cuscinetto radente lubrificabile successivamente in bronzo laminato
Tipo aggiuntivo	Le bussole si adattano ai movimenti di rotazione e oscillazione
pv	con lubrificazione a grasso: 2,8 N/mm2 x m/s con lubrificazione a olio: 10 N/mm2 x m/s
Carico ammesso	statico: 140 N/mm2 Rotazione, oscillazione: 70 N/mm2
Velocità di scorrimento max.	1,0 m/s
Coefficiente d'attrito	lubrificato: 0,05 bis 0,15
Coefficiente di dilatazione termica	11 x 10-6 K-1
Coefficiente di conducibilità	> 60 W (m x K)-1
Temperatura min.	-50 °C
Temperatura max.	150 °C
Pressione sul piano	140 (≤ N/mm2)
Materiale	Bronzo CuSn8
Applicazione	Idraulica
Norma	ISO 3547 DIN 1494

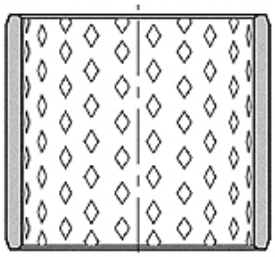

Toleranz / Tolerance		
d	D	L
f7	H7	±0,25

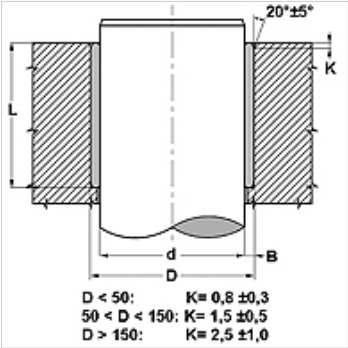

Nota

È consigliabile una prima lubrificazione con grasso, inoltre un'aggiunta costante di lubrificante prolunga considerevolmente la durata del cuscinetto radente.
Rugosità da rispettare dell'albero Ra < 0,8 µm.
Durezza da rispettare dell'albero 150 < HB < 600.

Descrizione

Funzionamento esente da manutenzione.
Lubrificabile successivamente.
Idoneo per ambienti sporchi.
Resistente agli urti e alle vibrazioni.
Carico ammesso elevato.
Buona resistenza all'attrito.
Nessun assorbimento d'acqua.
Gioco ridotto durante il funzionamento.
Veramente poco ingombrante.

Articolo

Denominazione	d (mm)	D (mm)	L (mm)
BK 090-10 10	10	12	10
BK 090-14 15	14	16	15
BK 090-15 15	15	17	15
BK 090-16 20	16	18	20
BK 090-16 25	16	18	25
BK 090-18 15	18	21	15
BK 090-20 15	20	23	15
BK 090-20 20	20	23	20
BK 090-20 25	20	23	25
BK 090-20 30	20	23	30
BK 090-22 20	22	25	20
BK 090-22 25	22	25	25
BK 090-22 30	22	25	30
BK 090-25 15	25	28	15
BK 090-25 20	25	28	20
BK 090-25 25	25	28	25
BK 090-25 30	25	28	30
BK 090-28 20	28	31	20
BK 090-28 25	28	31	25
BK 090-28 30	28	31	30

Nonostante il più attento esame non si possono escludere eventuali errori ed omissioni, non ci assumiamo alcuna responsabilità per le indicazioni contenute.

BK 090

Boccola di scorrimento BK090

HANSA FLEX

Articolo

Denominazione	d (mm)	D (mm)	L (mm)
BK 090-30 20	30	34	20
BK 090-30 25	30	34	25
BK 090-30 30	30	34	30
BK 090-30 40	30	34	40
BK 090-32 20	32	36	20
BK 090-32 30	32	36	30
BK 090-32 40	32	36	40
BK 090-35 15	35	39	15
BK 090-35 20	35	39	20
BK 090-35 30	35	39	30
BK 090-35 35	35	39	35
BK 090-35 40	35	39	40
BK 090-35 50	35	39	50
BK 090-40 20	40	44	20
BK 090-40 25	40	44	25
BK 090-40 30	40	44	30
BK 090-40 40	40	44	40
BK 090-40 50	40	44	50
BK 090-45 20	45	50	20
BK 090-45 25	45	50	25
BK 090-45 30	45	50	30
BK 090-45 40	45	50	40
BK 090-45 50	45	50	50
BK 090-45 60	45	50	60
BK 090-50 30	50	55	30
BK 090-50 40	50	55	40
BK 090-50 50	50	55	50
BK 090-50 60	50	55	60
BK 090-55 20	55	60	20
BK 090-55 40	55	60	40
BK 090-55 50	55	60	50
BK 090-55 60	55	60	60
BK 090-60 30	60	65	30
BK 090-60 35	60	65	35
BK 090-60 40	60	65	40
BK 090-60 50	60	65	50
BK 090-60 60	60	65	60
BK 090-65 40	65	70	40
BK 090-65 50	65	70	50
BK 090-65 60	65	70	60
BK 090-70 40	70	75	40
BK 090-70 50	70	75	50
BK 090-70 60	70	75	60
BK 090-70 70	70	75	70
BK 090-70 80	70	75	80
BK 090-75 40	75	80	40
BK 090-75 60	75	80	60
BK 090-75 80	75	80	80
BK 090-80 40	80	85	40
BK 090-80 50	80	85	50
BK 090-80 60	80	85	60
BK 090-80 80	80	85	80
BK 090-85 40	85	90	40
BK 090-85 80	85	90	80
BK 090-90 50	90	95	50
BK 090-90 60	90	95	60
BK 090-90 90	90	95	90
BK 090-100 50	100	105	50
BK 090-100 60	100	105	60
BK 090-110 60	110	115	60
BK 090-120 50	120	125	50
BK 090-130 60	130	135	60
BK 090-130 100	130	135	100

Nonostante il più attento esame non si possono escludere eventuali errori ed omissioni, non ci assumiamo alcuna responsabilità per le indicazioni contenute.

BK 090

Boccola di scorrimento BK090

Articolo

Denominazione	d (mm)	D (mm)	L (mm)
BK 090-140 100	140	145	100
BK 090-150 60	150	155	60
BK 090-180 60	180	185	60

Nonostante il più attento esame non si possono escludere eventuali errori ed omissioni, non ci assumiamo alcuna responsabilità per le indicazioni contenute.