IBF
Guarnizione di tenuta per stelo, IBF

Caratteristiche

Tipo	Anello scanalato per lo stelo
Pressione d'esercizio	fino a 400 bar
Velocità di scorrimento max.	0,5 m/s
Temperatura min.	-30 °C
Temperatura max.	80 °C
Mezzi	Oli minerali
Montaggio	in scanalature chiuse
Applicazione	Idraulica
Materiale	(2) Guarnizione di tenuta: PUR Anello antiestrusore: POM

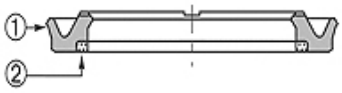

Toleranz / Tolerance		
d	D	L
H8 / f7	H9	+0,20 0

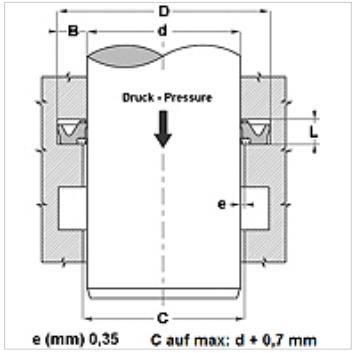

Descrizione

Scarso bisogno di spazio.
Considerevole resistenza all'abrasione.
Guarnizioni antivibranti.

Articolo

Denominazione	D (mm)	D (mm)	d (mm)	L (mm)
IBF 40	55,5	-	40	6,3
IBF 50	65,5	-	50	6,3
IBF 55	70,5	-	55	6,3
IBF 60	75,5	-	60	6,3
IBF 65	80,5	-	65	6,3
IBF 70	85,5	-	70	6,3
IBF 75	90,5	-	75	6,3
IBF 80	95,5	-	80	6,3
IBF 85	100,5	-	85	6,3
IBF 95	110,5	-	95	6,3
IBF 100	115,5	-	100	6,3
IBF 140	-	155	140	6,3

Nonostante il più attento esame non si possono escludere eventuali errori ed omissioni, non ci assumiamo alcuna responsabilità per le indicazioni contenute.