TDOP
Pistone completo TDOP

Caratteristiche

Tipo	Pistone completo
Pressione d'esercizio	fino a 10 bar
Velocità di scorrimento max.	1,0 m/s
Temperatura min.	-30 °C
Temperatura max.	110 °C
Mezzi	Oli minerali acqua - aria
Montaggio	spingere con il lato in gomma sulla sporgenza dello stelo del pistone e fissare con rondella e dado.
Materiale	85° Shore A NBR, con anima in acciaio
Applicazione	Impianti pneumatici

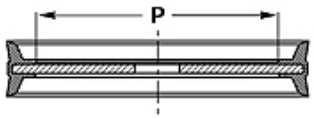

Toleranz / Tolerance		
D	d	E
H11	f8	± 0,50

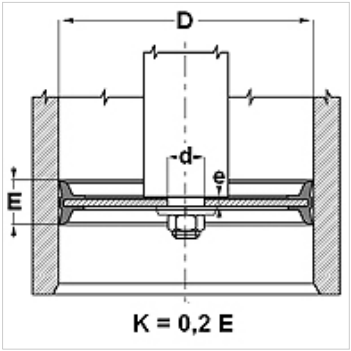

Nota
Tolleranza: D= H11; d= f8; E= +/-0,5

Descrizione
Pistone completo.

Avvertenza per l'ordinazione
Per condizioni d'esercizio particolari (liquido, temperatura, pressione ...) vi preghiamo di contattarci.
Possibilità di altri materiali: FPM, EPDM.

Articolo

Denominazione	D (mm)	d (mm)	P (mm)	E (mm)	e (mm)
TDOP 25	25	8	15,6	12	3,8
TDOP 32	32	8	20,0	15	3,8
TDOP 40	40	10	27,0	18	4,8
TDOP 50	50	10	37,0	18	4,8
TDOP 60	60	12	43,0	22	6,0
TDOP 63	63	12	43,0	22	6,0
TDOP 063-1	63	16	43,0	22	6,0
TDOP 65	65	12	43,0	25	6,0
TDOP 70	70	12	50,0	25	6,0
TDOP 80	80	16	55,0	24	6,0
TDOP 100	100	20	75,0	26	7,0
TDOP 125	125	20	95,0	26	9,6
TDOP 160	160	27	129,0	30	10,8
TDOP 200	200	27	169,0	35	11,4

Nonostante il più attento esame non si possono escludere eventuali errori ed omissioni, non ci assumiamo alcuna responsabilità per le indicazioni contenute.