HK PAM 014 R

Pompa manuale per montaggio tubi

Caratteristiche

Materiale	Corpo: ghisa, parti interne in acciaio



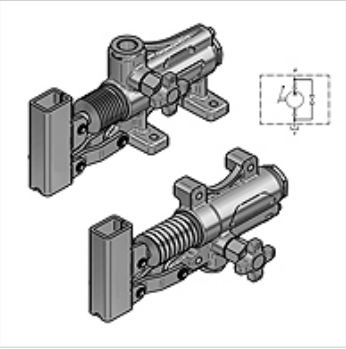

Nota

Le valvole limitatrici di pressione devono essere regolate in base al caso di applicazione.

Avvertenza per l'ordinazione

Attenzione! Ordinare insieme la leva manuale HKPAM0290000!

Articolo

Denominazione	Filetto	Vdh (ccm) (cc)	Esecuzione	p max. (bar)	Pressione (30)* (bar)	Peso (kg)
HK PAM 014 20 00	1/2-3/8" FI	20	con scarico manuale	350	130	2,75
HK PAM 014 20 02	1/2-3/8" FI	20	senza scarico manuale e valvola limitatrice della pressione	350	130	2,70
HK PAM 014 20 04	1/2-3/8" FI	20	con valvola limitatrice della pressione	350	130	2,90
HK PAM 014 40 00	1/2-1/2" FI	40	con scarico manuale	280	90	3,65
HK PAM 014 40 04	1/2-1/2" FI	40	con valvola limitatrice della pressione	280	90	3,80

VFU = Cilindrata/giro per doppia corsa – Pressione (30)= pressione prodotta con la forza manuale 30 daN con leva standard

Accessori

HK PAM Hebel	Leva per pompa manuale PAM
HK PAM Faltenbalg	Soffietto per pompa manuale PAM

Nonostante il più attento esame non si possono escludere eventuali errori ed omissioni, non ci assumiamo alcuna responsabilità per le indicazioni contenute.