MDR
Guarnizione per giunto per malta

Caratteristiche

Materiale	Perbunan 55° Shore A

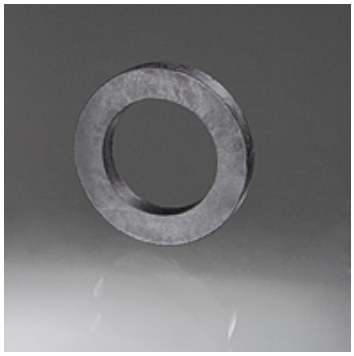

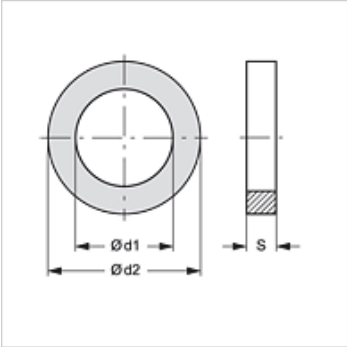

Articolo

Denominazione	Grandezza tipo	Ø d1 (mm)	Ø d2 (mm)	S (mm)
MDR 25	25	24,5	36,0	6,0
MDR -X25	X25	28,5	43,5	6,0
MDR 35	35	36,5	53,5	6,0
MDR 42	42	41,0	55,0	6,5
MDR 50	50	51,0	67,0	6,0
MDR 65	65	61,0	76,0	6,3

è una parte di ricambio dei seguenti prodotti

MM AG	Giunto per malta, raccordo femmina AGR
MM IG	Giunto per malta, raccordo femmina IGR
MM TUELLE	Giunto per malta, raccordo femmina con ugello per flessibile
MM V	Giunto per malta, riduzione raccordo femmina - maschio

Nonostante il più attento esame non si possono escludere eventuali errori ed omissioni, non ci assumiamo alcuna responsabilità per le indicazioni contenute.