KML M DISA EP

Tenuta per raccordo femmina Camlock EPDM

Caratteristiche

Materiale	EPDM (gomma etilene propilene)



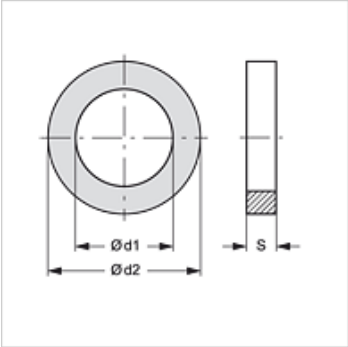

Articolo

Denominazione	per grandezza del giunto:	Ø d1 (mm)	Ø d2 (mm)	S (mm)
KML M DISA 3/4 EP	3/4"	22,22	34,93	5,54
KML M DISA 1 EP	1"	26,99	39,69	6,35
KML M DISA 1.1/4 EP	1.1/4"	34,53	49,21	6,35
KML M DISA 1.1/2 EP	1.1/2"	41,27	55,56	6,35
KML M DISA 2 EP	2"	50,80	66,67	6,35
KML M DISA 2.1/2 EP	2.1/2"	60,32	79,37	6,35
KML M DISA 3 EP	3"	76,20	94,45	6,35
KML M DISA 4 EP	4"	101,60	123,82	6,35

Varianti dei prodotti

KML M DISA NBR	Tenuta per raccordo femmina Camlock NBR, NBR
KML M DISA SIL	Tenuta per raccordo femmina Camlock, Silicone
KML M DISA V	Tenuta per raccordo femmina Camlock FKM (FPM), FKM SH 90 (Viton)

Nonostante il più attento esame non si possono escludere eventuali errori ed omissioni, non ci assumiamo alcuna responsabilità per le indicazioni contenute.