K 403-58 - K 403-67

Anello di tenuta per giunzione testa a testa

Caratteristiche

Norma	DIN 74297 Zn
Materiale	Zinco



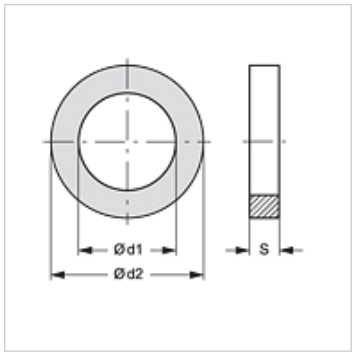

Articolo

Denominazione	Ø d1 (mm)	Ø d2 (mm)	S (mm)
K 403-59	14	20	1,50
K 403-66	12	19	1,50
K 403-67	15	24	1,50

Nonostante il più attento esame non si possono escludere eventuali errori ed omissioni, non ci assumiamo alcuna responsabilità per le indicazioni contenute.