WA VBF

Parte dell'attacco... VBF, ghisa malleabile

Caratteristiche

Campo di impiego	Raccordi di collegamento per flessibili metallici
Attacco 1	Filetto interno cilindrico in pollici
Tenuta 1	con guarnizione piana
Norma	DIN EN 10226 / ISO 7-1
Forma costruttiva	diritto
Applicazione	esecuzione saldata resistente fino ad una temperatura di 200 °C
Materiale	Ghisa malleabile



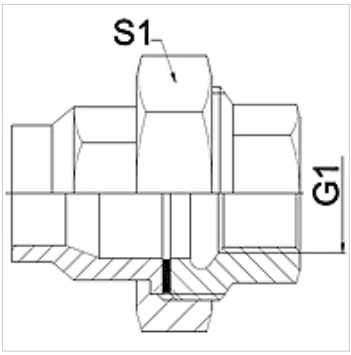

Nota

Le aperture chiave indicate sono valori approssimativi!

The specified working pressure PN(bar) relates to the working temperature of -20 °C to 120 °C. At working temperature of 120 °C to 200 °C the working pressure PN (bar) reduces to 22,7 bar.

Avvertenza per l'ordinazione

Altre esecuzioni su richiesta.

Articolo

Denominazione	DN	PN (bar)	G1	S1 (mm)
WA 006 VBF	6	25	Rp 1/4"	28,0
WA 010 VBF	10	25	Rp 3/8"	32,0
WA 013 VBF	13	25	Rp 1/2"	39,0
WA 020 VBF	20	25	Rp 3/4"	48,0
WA 025 VBF	25	25	Rp 1"	55,0
WA 032 VBF	32	25	Rp 1.1/4"	67,0
WA 040 VBF	40	25	Rp 1.1/2"	74,0
WA 050 VBF	50	25	Rp 2"	90,0
WA 065 VBF	65	25	Rp 2.1/2"	111,0
WA 080 VBF	80	25	Rp 3"	130,0

Varianti dei prodotti

WA VBF RG	Parte dell'attacco... VBF, ottone rosso, Ottone rosso
WA VBF VA	Parte dell'attacco... VBF, VA, Acciaio inossidabile

Nonostante il più attento esame non si possono escludere eventuali errori ed omissioni, non ci assumiamo alcuna responsabilità per le indicazioni contenute.