WA VBF RG

Parte dell'attacco... VBF, ottone rosso

Caratteristiche

Campo di impiego	Raccordi di collegamento per flessibili metallici
Attacco 1	Filetto interno cilindrico in pollici
Tenuta 1	con guarnizione piana
Norma	DIN EN 10226 / ISO 7-1
Forma costruttiva	diritto
Applicazione	esecuzione saldata resistente fino ad una temperatura di 200 °C
Esecuzione	raccordo filettato in 3
Materiale	Ottone rosso



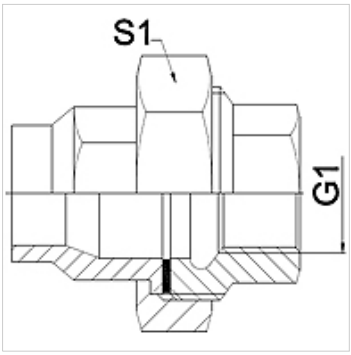

Nota

Le aperture chiave indicate sono valori approssimativi!

Avvertenza per l'ordinazione

Altre esecuzioni su richiesta.

Articolo

Denominazione	DN	G1	S1 (mm)
WA 013 VBF RG	13	Rp 1/2"	30,0
WA 020 VBF RG	20	Rp 3/4"	37,0
WA 025 VBF RG	25	Rp 1"	46,0

Varianti dei prodotti

WA VBF	Parte dell'attacco... VBF, ghisa malleabile, Ghisa malleabile
WA VBF VA	Parte dell'attacco... VBF, VA, Acciaio inossidabile

Nonostante il più attento esame non si possono escludere eventuali errori ed omissioni, non ci assumiamo alcuna responsabilità per le indicazioni contenute.