WA VCF RG

Parte dell'attacco... VCF, ottone rosso

Caratteristiche

Campo di impiego	Raccordi di collegamento per flessibili metallici
Attacco 1	Filetto esterno conico in pollici
Tenuta 1	con guarnizione piana
Norma	DIN EN 10226 / ISO 7-1
Applicazione	esecuzione saldata resistente fino ad una temperatura di 200 °C
Forma costruttiva	diritto
Esecuzione	raccordo filettato in 3
Materiale	Ottone rosso



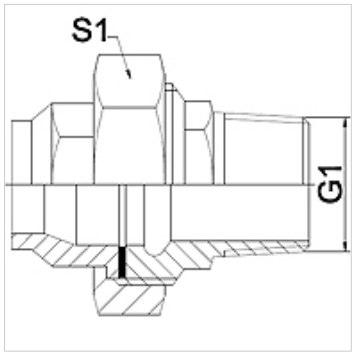

Nota

Le aperture chiave indicate sono valori approssimativi!

Avvertenza per l'ordinazione

Altre esecuzioni su richiesta.

Articolo

Denominazione	DN	G1	S1 (mm)
WA 013 VCF RG	13	R 1/2"	28,0
WA 020 VCF RG	20	R 3/4"	32,0
WA 025 VCF RG	25	R 1"	42,0

Varianti dei prodotti

WA VCF	Parte dell'attacco... VCF, ghisa malleabile, Ghisa malleabile
WA VCF VA	Parte dell'attacco... VCF, VA, Acciaio inossidabile

Nonostante il più attento esame non si possono escludere eventuali errori ed omissioni, non ci assumiamo alcuna responsabilità per le indicazioni contenute.