WA VCF

Parte dell'attacco... VCF, ghisa malleabile

Caratteristiche

Campo di impiego	Raccordi di collegamento per flessibili metallici
Attacco 1	Filetto esterno conico in pollici
Tenuta 1	con guarnizione piana
Norma	DIN EN 10226 / ISO 7-1
Applicazione	esecuzione saldata resistente fino ad una temperatura di 200 °C
Forma costruttiva	diritto
Esecuzione	raccordo filettato in 3
Materiale	Ghisa malleabile



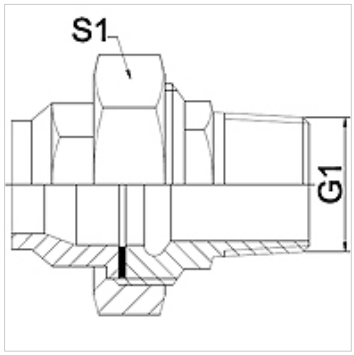

Nota

Le aperture chiave indicate sono valori approssimativi!

The specified working pressure PN(bar) relates to the working temperature of -20 °C to 120 °C. At working temperature of 120 °C to 200 °C the working pressure PN (bar) reduces to 22,7 bar.

Avvertenza per l'ordinazione

Altre esecuzioni su richiesta.

Articolo

Denominazione	DN	PN (bar)	G1	S1 (mm)
WA 006 VCF	6	25	R 1/4"	28,0
WA 013 VCF	13	25	R 1/2"	39,0
WA 020 VCF	20	25	R 3/4"	48,0
WA 025 VCF	25	25	R 1"	55,0
WA 032 VCF	32	25	R 1.1/4"	67,0
WA 040 VCF	40	25	R 1.1/2"	74,0
WA 050 VCF	50	25	R 2"	90,0

Varianti dei prodotti

WA VCF RG	Parte dell'attacco... VCF, ottone rosso, Ottone rosso
WA VCF VA	Parte dell'attacco... VCF, VA, Acciaio inossidabile

Nonostante il più attento esame non si possono escludere eventuali errori ed omissioni, non ci assumiamo alcuna responsabilità per le indicazioni contenute.