HK SU 3
Supporti integrali

Caratteristiche

Utilizzo	per pompa a ingranaggi standard europea BG3



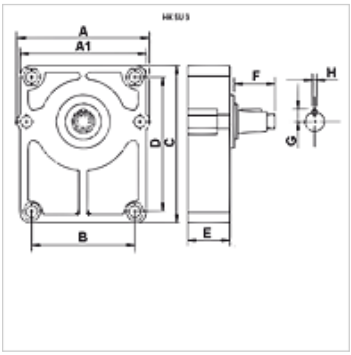

Descrizione

I supporti integrali sono utilizzati nelle pompe ad ingranaggi, azionate ad esempio con cinghie trapezoidali o catene e pertanto sono esposte ai carichi radiali.
Per il collegamento tra la pompa e i supporti integrali serve un mozzo corrispondente. (Ordinare separatamente!)
Per la lubrificazione si raccomanda il grasso conforme alla norma DIN 51502
Collegamento alla pompa di standard europeo.

Articolo

Denominazione	per pompa	A (mm)	A1 (mm)	B (mm)	C (mm)	D (mm)	E (mm)	F (mm)	G (mm)	H (mm)	Mozzo	Albero	Peso (kg)
HK SU 3 C	GC 3 Standard europeo	124,5	120,0	98,2	150	128	52	48,0	12,0	8	HK BF 3	cilindrico Ø 24	2,20
HK SU 3 D	GC 3 Standard europeo	124,5	120,0	98,2	150	128	52	43,0	12,0	4	HK BF 3	albero conico 1:8	2,20

Mozzo = mozzo del giunto necessario – GC2 / GC3 - Pompa di standard europeo

Accessori

HK BF	Coupling hub

Nonostante il più attento esame non si possono escludere eventuali errori ed omissioni, non ci assumiamo alcuna responsabilità per le indicazioni contenute.