# WA AFL-SA

Parte dell'attacco... AFL-SA, acciaio

## Caratteristiche

| | |
|---|---|
| **Campo di impiego** | Raccordi di collegamento per flessibili metallici |
| **Attacco 1** | Manicotto da saldare per tubo metrico |
| **Tenuta 1** | con guarnizione di tenuta conica |
| **Forma costruttiva** | diritto |
| **Esecuzione** | raccordo filettato in 3 |
| **Materiale** | Acciaio (saldabile) |



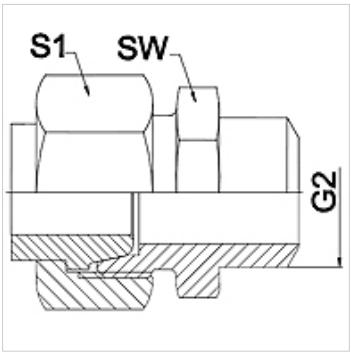


## Nota

Le aperture chiave indicate sono valori approssimativi!

## Avvertenza per l'ordinazione

Altre esecuzioni su richiesta.

## Articolo

| Denominazione | DN | PN (bar) | G2 (mm) | SW (mm) | S1 (mm) |
|---|---|---|---|---|---|
| **WA 006 AFL-SA** | 6 | 250 | 12 | 14 | 17,0 |
| **WA 008 AFL-SA** | 8 | 250 | 14 | 17 | 19,0 |
| **WA 010 AFL-SA** | 10 | 250 | 16 | 19 | 22,0 |
| **WA 013 AFL-SA** | 13 | 250 | 19 | 22 | 27,0 |
| **WA 016 AFL-SA** | 16 | 160 | 22 | 27 | 32,0 |
| **WA 020 AFL-SA** | 20 | 160 | 27 | 32 | 36,0 |
| **WA 025 AFL-SA** | 25 | 100 | 32 | 41 | 41,0 |
| **WA 032 AFL-SA** | 32 | 100 | 40 | 46 | 50,0 |
| **WA 040 AFL-SA** | 40 | 100 | 46 | 55 | 60,0 |

## Varianti dei prodotti

| | |
|---|---|
| **WA AFL-SA VA** | Parte dell'attacco... AFL-SA, VA, Acciaio inossidabile |

*Nonostante il più attento esame non si possono escludere eventuali errori ed omissioni, non ci assumiamo alcuna responsabilità per le indicazioni contenute.*