PA 500 AOL 90 A

Raccordo a pressare, DKOL W90°

Caratteristiche

Campo di impiego	Raccordo a pressare per flessibili HD 500
Attacco 1	Filetto interno metrico
Tenuta 1	Cono esterno da 24° con O-ring
Abbreviazione	DKOL
Norma	ISO 8434-1
Fissaggio	con guarnizione antiusura (interblocco)
Entità della fornitura	Nipplo maschio a pressione + raccordo femmina a pressione
Materiale	Acciaio
Protezione superficiale	con rivestimento elettrolitico



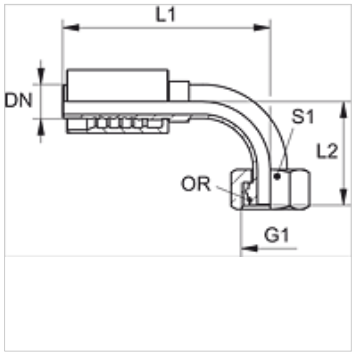

Articolo

Denominazione	DN	Size	pollice	G1	per diametro esterno del tubo Ø (mm)	L1 (mm)	L2 (mm)	S1	OR
PA 532 AOL 90 A	31	20	1.1/4"	M 45 x 2	35	170,0	88,0	50	32,0 x 2,5
PA 540 AOL 90 A	38	24	1.1/2"	M 52 x 2	42	193,0	99,0	60	38,0 x 2,5

Varianti dei prodotti

PA 500 AOL 90 VA

Nonostante il più attento esame non si possono escludere eventuali errori ed omissioni, non ci assumiamo alcuna responsabilità per le indicazioni contenute.