DAMPF AR VA

Raccordi per vapore con ganascia di serraggio, AR, inox

Caratteristiche

Campo di impiego	Applicazioni per acqua calda o pressione del vapore saturo
Attacco 1	Filetto interno BSP
Tenuta 1	con guarnizione piana
Pressione d'esercizio	fino a 18 bar
Abbreviazione	DKR piano
Norma	DIN EN 14423 Norma sui filetti ISO 228/DIN 2999
Entità della fornitura	con elementi di serraggio a guscio, con guarnizione di tenuta
Campo della temperatura:	Vapore saturo fino a +210 °C Vapore saturo fino a +120 °C
Materiale	Acciaio inossidabile Elementi di serraggio a guscio in acciaio inossidabile

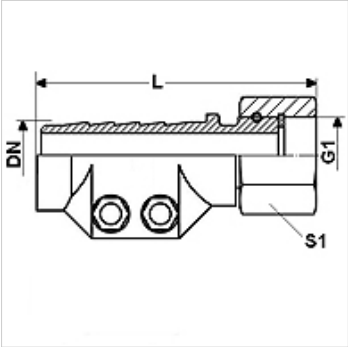

Articolo

Denominazione	DN	Size	pollice	G1	L (mm)	Capacità di serraggio (mm)	S1 (mm)
DAMPF 13 AR VA	12	8	1/2"	G 1/2" -14	88,0	24 - 26	27
DAMPF 19 AR VA	19	12	3/4"	G 3/4" -14	92,0	32 - 34	32
DAMPF 25 AR VA	25	16	1"	G 1" -11	93,0	39 - 41	41
DAMPF 32 AR VA	31	20	1.1/4"	G 1.1/4" -11	97,5	47 - 50	-
DAMPF 38 AR VA	38	24	1.1/2"	G 1.1/2" -11	120,0	53 - 56	55
DAMPF 50 AR VA	51	32	2"	G 2" -11	131,0	67 - 69	70

DN = diametro nominale, larghezza nominale

Varianti dei prodotti

DAMPF AR	Raccordi per vapore AR, con elementi di serraggio a guscio, acciaio, Acciaio
DAMPF AR MG	Raccordi per vapore AR, con elementi di serraggio a guscio, ottone, Ottone

Nonostante il più attento esame non si possono escludere eventuali errori ed omissioni, non ci assumiamo alcuna responsabilità per le indicazioni contenute.