TW-T MG

Raccordo per autobotte, ottone

Caratteristiche

Campo di impiego	Autobotti
Attacco 1	Attacco flessibile
Attacco 2	Filetto esterno BSP cilindrico
Tipo	con collare di sicurezza
Norma	DIN EN 14 420-5
Materiale	Ottone



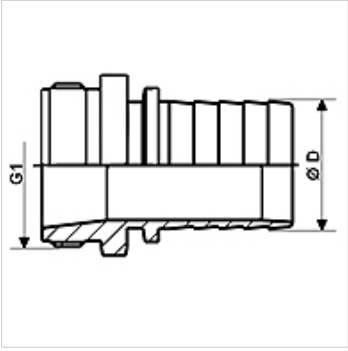

Articolo

Denominazione	DN*	Ø D (mm)	G1	pressione d'esercizio max. (bar)
TW-T 12 13 MG	13	13,4	G 1/2" -14	16
TW-T 34 19 MG	19	19,4	G 3/4" -14	16
TW-T 10 25 MG	25	25,4	G 1" -11	16
TW-T 114 32 MG	31	32,4	G 1.1/4" -11	16
TW-T 112 38 MG	38	38,4	G 1.1/2" -11	16
TW-T 20 50 MG	50	50,4	G 2" -11	16
TW-T 212 63 MG	63	63,4	G 2.1/2" -11	16
TW-T 30 75 MG	75	75,4	G 3" -11	16
TW-T 40 100 MG	100	100,4	G 4" -11	16

DN = diametro nominale, larghezza nominale

Accessori

KS AL	Elementi di serraggio a guscio in alluminio
KS FIX AL	Elementi di serraggio a guscio in alluminio da comprimere

è un accessorio dei seguenti prodotti

TW	Tubi flessibili per autobotti
TW OW	Flessibili per autobotti senza spirale

Nonostante il più attento esame non si possono escludere eventuali errori ed omissioni, non ci assumiamo alcuna responsabilità per le indicazioni contenute.