HK HM BMS
Motori Geroller BMS CN

Caratteristiche

Attacco	Attacchi olio: A + B = G 1/2"; olio di gocciolamento = G 1/4"
Esecuzione	Economy variant always connect drain line Four hole flange bolt circle 106,4 Albero Ø 32mm
Pressione di mandata e di ritorno con la linea di recupero dell'olio max.	210 bar



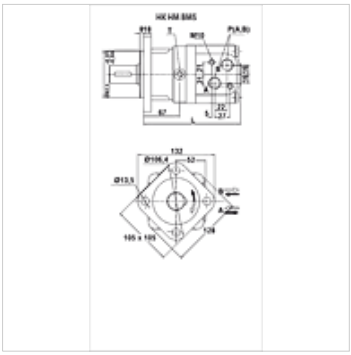

Nota

Si raccomanda il collegamento generale del tubo per le perdite d'olio!

Articolo

Denominazione	Portata max. (L/min)	Cilind-rata (cc)	Numero di giri min. (rpm)	Numero di giri max. (rpm)	Coppia max. (N-m)	Cadute di pressione max. (bar)	Pmax. at 0-100 rpm (bar)	Pmax. at 100-300 rpm (bar)	Pmax. at 300 rpm (bar)	L (mm)	Peso (kg)
HK HM BMS 080	65	80,5	10	810	194	175	100	50	20	167	9,8
HK HM BMS 100	75	100,5	10	750	242	175	100	50	20	170	10,0
HK HM BMS 125	75	126,3	8	600	303	175	100	50	20	175	10,3
HK HM BMS 160	75	160,8	8	470	358	160	100	50	20	181	10,7
HK HM BMS 200	75	200,9	8	375	438	160	100	50	20	188	11,1
HK HM BMS 250	75	252,6	8	300	440	125	100	50	-	197	11,6
HK HM BMS 315	75	321,5	8	240	530	125	100	50	-	208	12,3
HK HM BMS 400	75	401,9	8	180	562	100	100	50	-	222	13,2

max. pressure on shaft seal (without leak oil line) or pressure in leak oil line – I valori per la coppia e le cadute di pressione valgono per la pressione continua – pmax. = pressione max

Accessori

HK V0 590	Valvola antiurto

Parti di ricambio

HK HM BM DS	Set di guarnizioni di tenuta per motori con riduttori planetari CN

Nonostante il più attento esame non si possono escludere eventuali errori ed omissioni, non ci assumiamo alcuna responsabilità per le indicazioni contenute.