HK HM BMR HD

Motori Geroller BMR HD CN

Caratteristiche

Attacco	Attacchi olio: A + B = G 1/2"; olio di gocciolamento = M14x1,5
Esecuzione	Economy variant Tipo "HD" con tenuta all'alta pressione two hole flange bolt circle 106.4 Albero Ø 25mm
Pressione di mandata e di ritorno con la linea di recupero dell'olio max.	175 bar



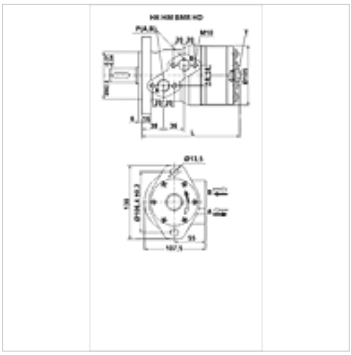

Articolo

Denominazione	Porta-ta max. (L/min)	Cilind-rata (cc)	Numero di giri min. (rpm)	Numero di giri max. (rpm)	Coppia max. (N-m)	Cadute di pressione max. (bar)	Pmax. at 0-100 rpm (bar)	Pmax. at 100-300 rpm (bar)	Pmax. at 300-600 rpm (bar)	Pmax. at 600 rpm (bar)	L (mm)	Peso (kg)
HK HM BMR 050 HD	40	51,7	10	775	93	140	150	75	50	20	139	6,5
HK HM BMR 080 HD	60	80,5	10	750	152	140	150	75	50	20	144	6,9
HK HM BMR 100 HD	60	100,5	10	600	194	140	150	75	50	20	148	7,0
HK HM BMR 125 HD	60	126,3	10	475	237	140	150	75	50	20	152	7,3
HK HM BMR 160 HD	60	160,8	10	375	300	140	150	75	50	20	158	7,5
HK HM BMR 200 HD	60	200,9	10	300	370	140	150	75	50	20	165	8,0
HK HM BMR 250 HD	60	252,6	10	240	370	110	150	75	-	-	174	8,5
HK HM BMR 315 HD	60	321,5	10	190	370	90	150	75	-	-	186	9,0
HK HM BMR 400 HD	60	401,9	10	160	370	70	150	75	-	-	200	11,0

max. pressure on shaft seal (without leak oil line) or pressure in leak oil line – I valori per la coppia e le cadute di pressione valgono per la pressione continua – pmax. = pressione max

Accessori

HK V0 590	Valvola antiurto

Parti di ricambio

HK HM BM DS	Set di guarnizioni di tenuta per motori con riduttori planetari CN

Nonostante il più attento esame non si possono escludere eventuali errori ed omissioni, non ci assumiamo alcuna responsabilità per le indicazioni contenute.