FI BL FP

Filtro di aerazione serbatoio

Caratteristiche

Esecuzione	Fissaggio flangia sul serbatoio con filtro di riempimento Tipo FI BL 080 F P10 003 chiudibile
Temperatura min.	-25 °C
Temperatura max.	100 °C
Materiale	Acciaio cromato, guarnizione di tenuta sughero
Filter material	inorganico



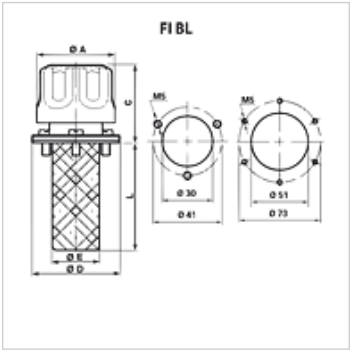

Articolo

Denominazione	unità di filtrazione (µm)	Portata aria (L/min)	B (mm)	Elemento di fissaggio	C (mm)	L (mm)	Foro rotondo (mm)	Ø A (mm)	Ø D (mm)	Ø E (mm)	Foro serbatoio	Peso (kg)
FI BL 046 F P03 002	3	150	110	3 x M5	46	64,0	41	46,00	52	28	30 mm	0,10
FI BL 046 F P10 002	10	200	110	3 x M5	46	64,0	41	46,00	52	28	30 mm	0,10
FI BL 080 F P03 080	3	450	141	6 x M5	61	80,0	73	80,00	83	50	51 mm	0,33
FI BL 080 F P03 150	3	450	211	6 x M5	61	150,0	73	80,00	83	50	51 mm	0,33
FI BL 080 F P10 003	10	550	141	6 x M5	61	80,0	73	80,00	83	50	51 mm	0,33
FI BL 080 F P10 080	10	550	141	6 x M5	61	80,0	73	80,00	83	50	51 mm	0,33
FI BL 080 F P10 150	10	550	211	6 x M5	61	150,0	73	80,00	83	50	51 mm	0,33

Accessori

FI BL SS	Kit di protezione contro l'effetto onda per filtri di aerazione serbatoi

Nonostante il più attento esame non si possono escludere eventuali errori ed omissioni, non ci assumiamo alcuna responsabilità per le indicazioni contenute.