K-ELEKTRO-KABELAUFROLL POM

Electrical cable reels (POM) easy mounting on the wall or ceiling

Caratteristiche

Cavo	PVC 3 x 1.5 mm2
Intensità di corrente	Max. 16 A
Attacco	SchuKo plug
Potenza assorbita	Max. 1000 W (fully wound), max. 3500 W (fully unwound)



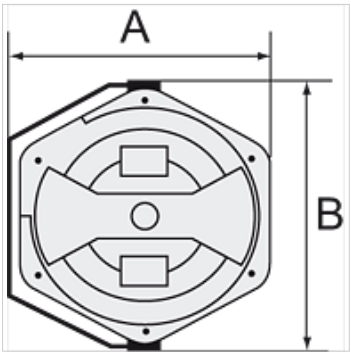

Nota

Altri dati su richiesta.

Descrizione

Closed, rugged, impact-resistant housing made of POM. Includes a thermal circuit breaker. In case of overloading, a thermal overload protective circuit cuts off the electrical power supply automatically.

Articolo

Denominazione	A (mm)	B (mm)	Lunghezza (m)	Tensione
K- 07 10 03 46	394,5	436,0	10	max. 230V
K- 07 10 03 47	394,5	436,0	17	max. 230V

Nonostante il più attento esame non si possono escludere eventuali errori ed omissioni, non ci assumiamo alcuna responsabilità per le indicazioni contenute.