K-VT MULTIFIX MINI
Manifold

Caratteristiche

Pressione d'ingresso	Max. 16 bar
Temperatura del fluido	max. 60 °C
Temperatura ambiente	Max. 60 °C
Portata	P-A = 2700 l/min\nP-B and P-C = 1300 l/ min
Materiale di tenuta	NBR
Alloggiamento	Die-cast zinc
Misurazione del valore della portata	At P1 = 6 bar and pressure drop Δp = 1 bar

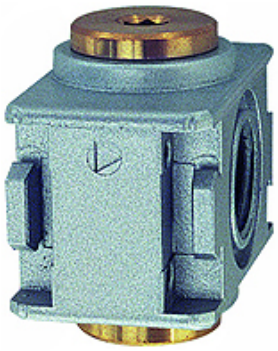

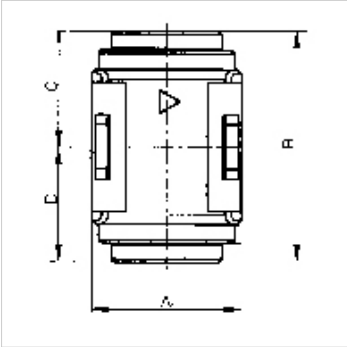

Nota

If several devices in the »multifix-mini« Series are assembled together, the maximum working pressure is 12 bar.
Altri dati su richiesta.

Descrizione

Narrow, two-way manifold with two G 1/8 outlets.

Articolo

Denominazione	Filetto	A (mm)	B	C (mm)	D (mm)
K- 07 25 11 81	G 1/4	23,0	36,0 mm	18,0	18,0

Parti di ricambio

K-KOPPELPAKET MEHR	Coupling packet

Nonostante il più attento esame non si possono escludere eventuali errori ed omissioni, non ci assumiamo alcuna responsabilità per le indicazioni contenute.